KRYPTONITE®

KryptoFlex™ Combo Cable

Kryptonite
437 Turnpike Street
Canton, MA 02021
(781) 828-6655
www.kryptonitelock.com

ALLEGION

INS-KFCombo_REV0515

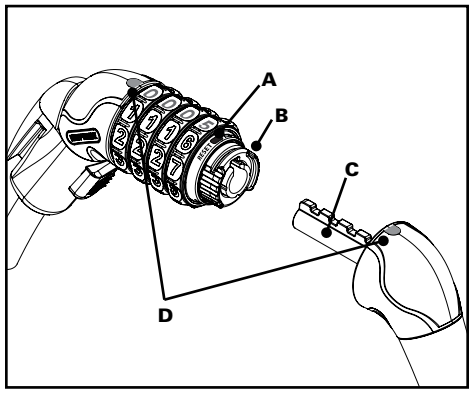

Figure 1

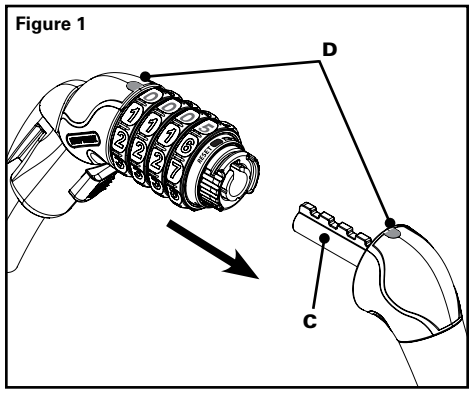

Figure 2a

Figure 2b

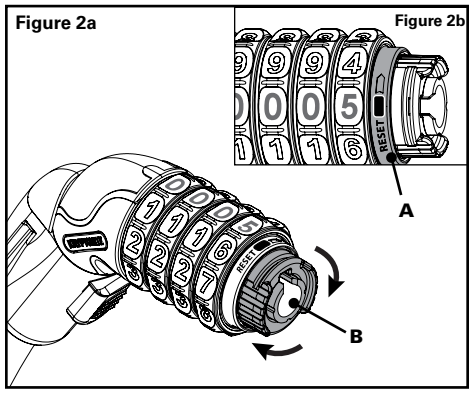

Figure 3

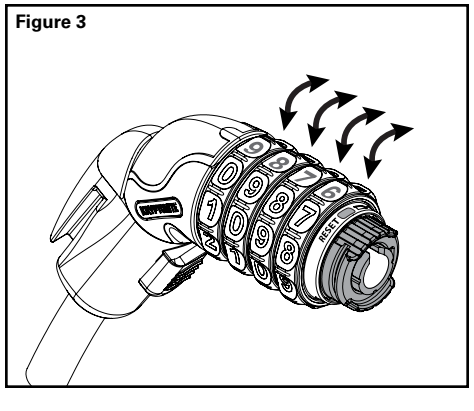

Figure 4a

Figure 4b

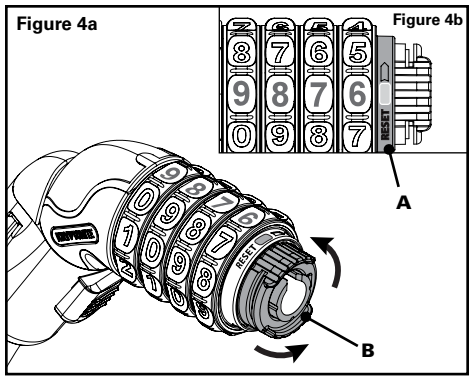

Figure 5

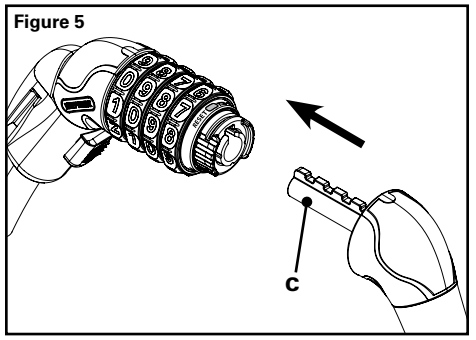

TO SET YOUR OWN COMBINATION:

A - RESET WINDOW, B - RESET DIAL, C- LOCK POST, D - GUIDE POINTS

Your new lock is preset to open at 0-0-0-5 at the factory.

1. Open the lock by aligning the factory combination to the Guide Points (**D**) and pull out the Lock Post (**C**). (**Figure 1**)
2. Turn the Reset Dial (**B**) clockwise ¼ turn until it stops. (**Figure 2a**). The Reset Window (**A**) will change color from Black to RED when in Reset mode. (**Figure 2b**)
3. With the Reset Window (**A**) showing RED color, turn the 4 dials to set your secret combination, such as a phone number, birthday, etc. (**Figure 3**)
4. After setting your secret combination, turn the Reset Dial (**B**) counter clockwise ¼ turn until it stops and is back to its original position. (**Figure 4a**) The Reset Window (**A**) will change color from Red to BLACK color. (**Figure 4b**)
5. Verify your new combination before using your lock. Insert the Lock Post (**C**) all the way into the Lockinghead but do not turn the dials. Pull out the Lock Post (**C**), now your lock is ready to use. (**Figure 5**)
6. The reset operation is now complete. Repeat steps 1-5 anytime you wish to change your secret combination

PROPER BICYCLE LOCK UP

Place your bike against a permanent object, like a pole or bike rack that is cemented or otherwise anchored to the ground. Remove your front wheel and place it by your rear wheel. Wrap cable through both wheels, around frame and around the fixed object and secure. Cable locks are deterrent security only. For additional, high security proper lock-up information, please visit **www.kryptonitelock.com.**

Remember:

Lock in a well lit area. • Position your lock with key mechanism facing down. • Don't lock your bike or vehicle to itself or to objects that can be easily cut, or vehicle lifted over (chain link fence, small tree, short sign). • Don't lock in the same location all the time. • Don't position the lock near the ground to prevent thieves from attempting to leverage or crush the lock.

COMBO SAFE PROGRAM:

To register your combination call Kryptonite at 1-800-SAY-LOCK (1-800-729-5625) or register online at www.kryptonitelock.com. If you forget your combination, we'll have it at Kryptonite for you.

LIFETIME LIMITED WARRANTY:

Schlage Lock Company, LLC, through its Kryptonite division ("Kryptonite") extends a limited lifetime warranty to the original user of the products manufactured by Kryptonite (the "Products") against defects in material and workmanship.

What Kryptonite Will Do:

Upon return of the defective Product to Kryptonite or its authorized distributor for inspection, free and clear of all liens and encumbrances and accompanied by the statement of defects and proof of purchase, Kryptonite will replace the Product.

Original User:

This warranty only applies to the Original User of Products. This warranty is not transferable.

What Is Not Covered:

The following costs, expenses and damages are not covered by the provisions of this limited warranty: (i) labor costs including, but not limited to, such costs for the removal and reinstallation of Products; (ii) shipping and freight expenses required to return the Products to Kryptonite; or (iii) any other incidental, consequential, indirect, special and/or punitive damages, whether based on contract, warranty, tort (including, but not limited to strict liability or negligence), patent infringement, or otherwise, even if advised of the possibility of such damages. Some states do not allow the exclusion or limitation of incidental or consequential damages, so the above exclusion or limitation may not apply to you.

The provisions of this limited warranty does not apply to Products: (i) that contain a Schlage® cylinder; provided, however the lock body is covered under this warranty (refer to specific Schlage Lock Company warranties for the cylinder); (ii) used for purposes for which they are not designed or intended; (iii) which have been subjected to alteration, misuse, abuse, negligence, or accident; (iv) which have been improperly stored, installed, maintained, repaired or operated; (v) which have been used in violation of written instructions provided by Kryptonite; (vi) which have been subjected to improper temperature, humidity, or other environmental conditions (i.e., corrosion); or (vii) which, based on Kryptonite's examination, do not disclose to the Kryptonite's satisfaction non-conformance to this warranty.

Additional Terms:

NO OTHER WARRANTIES, EXPRESS OR IMPLIED, ARE MADE WITH RESPECT TO THE PRODUCTS INCLUDING, BUT NOT LIMITED TO, ANY IMPLIED WARRANTY OF MERCHANTABILITY OR FITNESS FOR A PARTICULAR PURPOSE. Kryptonite does not authorize any person to create for it any obligation or liability or additional warranty in connection with the Products. **Kryptonite's maximum liability under this warranty is limited to the purchase price of the Product.** No action arising out of any claimed breach of this warranty by Kryptonite may be brought by the Original User more than one (1) year after the cause of action has arisen.

How State Law Applies:

This warranty gives you specific legal rights, and you may also have other rights, which vary from state to state.

For warranty and shipping instructions contact:
1-800-729-5625 (USA Only) or 1-781-828-6655

(E)

PARA AJUSTAR SU PROPIA COMBINACIÓN:

A - VENTANA DE REINICIO, B - INDICADOR DE REINICIO, C- POSTE DE LA TRABA, D - PUNTOS DE GUÍA

Su nueva traba está preajustada en la fábrica para abrirse con 0-0-0-5.

1. Abra la traba alineando la combinación de fábrica con los puntos de guía **(D)** y tire del poste de la traba **(C)**. **(Figura 1)**
2. Gire el indicador de reinicio **(B)** en el sentido de las agujas del reloj ¼ de vuelta hasta que se detenga. **(Figura 2a)**. La ventana de reinicio **(A)** cambiará de color de negro a ROJO en el modo de reinicio. **(Figura 2b)**.
3. Con la ventana de reinicio **(A)** en color ROJO, gire los 4 indicadores para ajustar su combinación secreta, como un número de teléfono, cumpleaños, etc. **(Figura 3)**
4. Después de ajustar su combinación secreta, gire el indicador de reinicio **(B)** en el sentido contrario a las agujas del reloj ¼ de vuelta hasta que se detenga y vuelva a su posición inicial. **(Figura 4a)**. La ventana de reinicio **(A)** cambiará de color de rojo a NEGRO **(Figura 4b)**.
5. Verifique su nueva combinación antes de usar su traba. Inserte el poste de bloqueo **(C)** por completo en el cabezal de bloqueo pero no gire los indicadores. Extraiga el poste de bloqueo **(C)**, ahora su traba está lista para usar. **(Figura 5)**
6. Se ha completado la operación de reinicio. Repita los pasos 1-5 cada vez que desee cambiar su combinación secreta

AMARRE APROPIADO DE LA BICICLETA

Coloque la bicicleta contra un objeto permanente, tal como un poste o un enrejado para bicicletas, que esté cementado o anclado al suelo de cualquier otra forma. Quite la rueda delantera y colóquela junto a la rueda de atrás. Meta el cable a través de ambas ruedas, del marco y de un objeto fijo. Luego asegúrela. Si desea información apropiada adicional para alta seguridad, por favor visite **www.kryptonitelock.com**.

Recuerde:

Asegurar apropiadamente, en un área bien iluminada. • Coloque su candado con el mecanismo de la llave hacia abajo. • No asegure su bicicleta o vehículo contra sí mismo, contra objetos que puedan cortarse con facilidad, o cuando el vehículo pueda ser levantado (como una cerca de alambre, un árbol pequeño o un letrero bajo). • No asegure su bicicleta siempre en el mismo lugar. • No coloque el candado cerca del suelo para prevenir que los ladrones intenten palanquear o aplastar el candado.

REGISTRO DE LA COMBINACIÓN:

Para registrar su combinación Kryptonite llamada en1-800-SAY-LOCK (1-800-729-5625), o inscribirse en línea en www.kryptonitelock.com. Si a usted se le olvida su combinación, la tendremos a su disposición en Kryptonite.

GARANTÍA LIMITADA DE POR VIDA:

Schlage Lock Company, LLC, por medio de su división Kryptonite ("Kryptonite") extiende su garantía limitada de por vida al usuario original de los productos fabricados por Kryptonite (los "Productos") contra defectos de material o de mano de obra.

¿Qué hará Kryptonite?:

Kryptonite repondrá el Producto después de que el Producto defectuoso sea devuelto a Kryptonite o a su distribuidor autorizado para ser inspeccionado, libre de todo gravamen o restricciones al dominio y acompañado de una declaración de defectos y prueba de compra.

Usuario Original:

Esta garantía se aplica únicamente al Usuario Original de los Productos. Esta garantía no es transferible.

¿Qué cosas no están cubiertas?:

Los siguientes costos, gastos y daños no están cubiertos por las disposiciones de esta garantía limitada: (i) costos de mano de obra incluidos, entre otros posibles, costos para sacar o reinstalar los Productos; (ii) gastos de envío y de transporte necesarios para devolver los Productos a Kryptonite; o (iii) cualesquiera otros daños incidentales, consecuentes, indirectos, especiales y/o de indemnización punitiva, ya sea que se basen en contrato, garantía, responsabilidad extracontractual (incluyendo, entre otros, la estricta responsabilidad o negligencia), violación de patentes, u otros, aun bajo la advertencia de la posibilidad de tales daños. Algunos estados no permiten la exclusión o limitación de daños incidentales o consecuentes, por lo que es posible que la exclusión o limitación anterior no se aplique a usted.

Las disposiciones de esta garantía limitada no se aplican a los Productos en los siguientes casos: (i) que tengan un cilindro Schlage®; a condición de que, sin embargo, el cuerpo del candado esté cubierto por esta garantía (ver las garantías específicas de la Schlage Lock Company para el cilindro); (ii) que sean usados para fines diferentes para los que fueron diseñados o proyectados; (iii) que hayan sido objeto de alteración, maltrato, abuso, negligencia o accidente; (iv) que hayan sido inadecuadamente guardados, instalados, mantenidos, reparados u operados; (v) que hayan sido usados violando las instrucciones escritas suministradas por Kryptonite; (vi) que hayan sido expuestos a temperaturas, humedad, u otras condiciones ambientales inadecuadas (por ejemplo, oxidación); o (vii) que, con base en el examen efectuado por Kryptonite, no se demuestre a satisfacción de Kryptonite que no estén defectuosos en alguna de las formas incluidas en esta garantía.

Términos Adicionales:

NO SE OTORGAN NINGUNAS OTRAS GARANTÍAS, IMPLÍCITAS O EXPLÍCITAS, CON RESPECTO A LOS PRODUCTOS INCLUYENDO, ENTRE OTROS, CUALQUIER OTRA GARANTÍA COMERCIABLE O HECHA PARA UN PROPÓSITO EN PARTICULAR. Kryptonite no autoriza a ninguna persona a crear para esta Compañía ninguna obligación, responsabilidad, o garantía adicional relacionada con los Productos. **La responsabilidad máxima de Kryptonite bajo esta garantía está limitada al precio de compra del Producto.** Ninguna causa para entablar demanda por una supuesta violación de esta garantía de Kryptonite podrá ser pr esentada por el usuario original después de un (1) año de la pr esentación de dicha causa.

¿Cómo se aplica la Ley del Estado?:

Esta garantía le ofrece a usted derechos legales específicos y usted también puede tener otros derechos que varían de un estado a otro.

Para instrucciones sobre la garantía y embarques comuníquese al: 1-800-729-5625 (sólo en los Estados Unidos) o 1-781-828-6655

(F)

POUR RÉGLER VOTRE PROPRE COMBINAISON :

A - FENÊTRE DE RÉINITIALISATION, B- BOUTON DE RÉINITIALISATION, C - VERROU DU CADENAS, D- POINTS DE REPÈRE

Votre nouveau cadenas et préréglé en usine pour s'ouvrir avec le code 0-0-0-5.

1. Ouvrez le cadenas en alignant la combinaison préréglée en usine selon les points de repère **(D)** et tirez le verrou du cadenas **(C)**. **(Image 1)**
2. Tournez le bouton de réinitialisation **(B)** d'un quart de tour dans le sens horaire jusqu'à ce qu'il s'arrête. **(Image 2a)**. La fenêtre de réinitialisation **(A)** passera du noir au ROUGE lorsqu'elle sera en mode de réinitialisation. **(Image 2b)**.
3. Lorsque la fenêtre de réinitialisation **(A)** passe au ROUGE, tournez les 4 chiffres pour régler votre combinaison secrète, par exemple un numéro de téléphone, une date d'anniversaire, etc. **(Image 3)**
4. Une fois votre combinaison secrète réinitialisée, tournez le bouton de réinitialisation **(B)** d'un quart de tour dans le sens antihoraire jusqu'à ce qu'il s'arrête et qu'il soit en position initiale. **(Image 4a)**. La fenêtre de réinitialisation **(A)** passera du rouge au NOIR **(Image 4b)**.
5. Vérifiez votre nouvelle combinaison avant d'utiliser votre cadenas. Insérez le verrou **(C)** dans la tête du cadenas, mais ne tournez pas les chiffres. Sortez le verrou **(C)**, votre cadenas est maintenant prêt à être utilisé. **(Figure 5)**
6. L'opération de réinitialisation est maintenant terminée. Répétez les étapes 1 à 5 chaque fois que vous désirez changer votre combinaison secrète.

POUR FERMER CORRECTEMENT À CLÉ LA BICYCLETTE:

Mettre votre vélo contre un objet inamovible, comme un poteau ou un portant à vélo qui est cimenté ou ancré dans le sol. Enlever votre roue de devant et placer-la à côté de votre roue arrière. Enrouler le câble en la passant par les deux roues et autour de l'objet fixe et bien l'attacher. Pour plus d'information sur la fermeture adéquate haute sécurité, aller sur le site **www.kryptonitelock.com**.

À ne pas oublier:

Utiliser votre cadenas dans un endroit bien éclairé. positionner votre cadenas avec son mécanisme tourné vers le bas. • Ne pas verouiller votre cadenas sur le véhicule ou sur le vélo même, ni sur des objets qui peuvent être facilement soulever (clôture en grillage, petit arbre, petit panneau). • Ne pas verrouiller au même endroit tout le temps. • Ne pas mettre le cadenas près du sol afin d'empêcher que les voleurs n'essaient de forcer le cadenas.

ENREGISTREMENT DE LA COMBINAISON:

Pour inscrire votre appel Kryptonite de combinaison à 1-800-SAY-LOCK (1-800-729-5625) ou s'inscrire en ligne à www.kryptonitelock.com. Si vous oubliez votre combinaison, nous l'aurons pour vous à Kryptonite.

GARANTIE LIMITÉE À VIE:

La société Schlage Lock company, par l'intermédiaire de sa division Kryptonite (ci-après « Kryptonite »), accorde une garantie limitée à vie au premier acheteur des produits fabriqués par Kryptonite (ci-après « les produits ») contre tout défaut de matériel et de fabrication.

Ce que Kryptonite fera:

Sur retour du produit défectueux à Kryptonite ou à son distributeur autorisé pour une inspection, libre de tout privilège ou toute charge, et accompagné de la déclaration de défectuosité et du justificatif d'achat, Kryptonite remplacera le produit.

Premier acheteur:

La présente garantie ne s'applique qu'au premier acheteur des produits. La présente garantie n'est pas transférable.

Ce qui n'est pas couvert:

Les frais, dépenses et dommages suivants ne sont pas couverts par les dispositions de la présente garantie limitée: (i) les frais de main d'œuvre y compris, mais de façon non limitative, les frais de retrait et de réinstallation des produits ;(ii) les frais d'expédition et de transport nécessaires au retour des produits à Kryptonite ; ou (iii) tout autre dommage accessoire, consécutif, indirect, particulier et/ ou à caractère répressif, qu'il soit d'ordre contractuel, en garantie, délictuel (y compris, mais de façon non limitative, stricte responsabilité ou négligence), résultant de la violation d'un brevet ou autre, même si la société était avertie de l'éventualité de tels dommages. Certains États n'admettent pas l'exclusion ou la limitation de dommages accessoires ou consécutifs, ainsi, l'exclusion ou la limitation ci-dessus pourra ne pas vous être appliquée.

Les dispositions de cette garantie limitée ne s'appliquent pas aux produits : (i) qui contiennent un cylindre Schlage; sous réserve, cependant, si le corps de serrure est couvert en vertu de la présente garantie (se référer aux garanties de la société Schlage Lock Company spécifiques au cylindre) ; (ii) qui sont utilisés à des fins pour lesquelles ils ne sont pas conçus ou prévus ; (iii) qui ont subi altération, mauvaise utilisation, abus, négligence ou accident ; (iv) qui ont été incorrectement entreposés, installés, entretenus, réparés ou opérés ; (v) qui ont été utilisés en violation des instructions écrites fournies par Kryptonite ; (vi) qui ont été soumis à une température, humidité ou autres conditions environnementales inappropriées (c.à.d. corrosion); ou (vii) qui, sur la base d'un examen par Kryptonite, ne révèlent pas, de manière satisfaisante pour Kryptonite, une non-conformité à cette garantie.

Clauses additionelles:

Il n'est pas offert d'autres garanties, ni exprimées, ni implicites, se rapportant aux produits, ce qui inclus de manière non limitative, toute garantie implicite de biens à valeur marchande ou de compétence, pour un objectif particulier. Personne n'est autorisé à créer une obligation à la charge de Kryptonite ou à engager sa responsabilité ou à créer des garanties supplémentaires en ce qui concerne les produits. **La responsabilité maximale de Kryptonite en vertu de la présente garantie est limitée au prix d'achat du produit.** Aucune action résultant d'une réclamation pour violation de la présente garantie par Kryptonite ne pourra être intentée par le premier acheteur plus d'une (1) année après la survenance de la cause de l'action.

Comment la législation étatique s'applique t-elle:

La présente garantie accorde à son détenteur des droits juridiques spécifiques et le détenteur pourra également détenir d'autres droits, qui varient d'un État à l'autre.

Pour des instructions concernant la garantie et l'expédition: 1-800-729-5625 (Etats-Unis seulement) ou 1-781-828-6655

D

EINSTELLEN IHRER EIGENEN KOMBINATION:

A - FENSTER RÜCKSETZEN, B - WAHL RÜCKSETZEN, C - SCHLOSSBOLZEN, D - LEITPUNKTE

Ab Werk wird Ihr Schloss für das Öffnen auf 0-0-0-5 gesetzt.

1. Öffnen Sie das Schloss, indem Sie die Werkskombination an den Leitpunkten **(D)** ausrichten und den Schließbolzen herausziehen **(C). (Abb. 1)**
2. Drehen Sie die Rücksetzwahl **(B)** eine Viertelumdrehung im Uhrzeigersinn bis zum Anschlag. **(Abb. 2a)**. Die Farbe des Rücksetzfensters **(A)** verändert sich im Rücksetzmodus von Schwarz zu Rot. **(Abb. 2b)**.
3. Erscheint das Rücksetzfenster **(A)** in roter Farbe, stellen Sie die 4 Ziffern Ihrer geheimen Nummernkombination, wie z. B. Telefonnummer, Geburtstag usw., ein **(Abb. 3)**.
4. Anschließend drehen Sie den Rücksetzdrehschalter **(B)** um eine Vierteldrehung bis zum Stopp und dann zurück in seine Ausgangsposition. **(Abb. 4a)**. Die Farbe des Rücksetzfensters **(A)** wechselt von Rot zu SCHWARZ **(Abb. 4b)**.
5. Überprüfen Sie vor der Benutzung Ihres Schlosses die neue Kombination. Stecken Sie den Schließbolzen **(C)** in den Schließkopf, aber drehen Sie nicht die Nummernwahl. Ziehen Sie den Schließbolzen **(C)** heraus. Jetzt ist Ihr Schloss einsatzbereit. **(Abb. 5)**
6. Der Rücksetzvorgang ist jetzt abgeschlossen. Sie können jederzeit die Schritte 1-5 erneut wiederholen, um Ihre Geheimzahlen zu ändern.

KORREKTES FAHRRAD VERRIEGELN SICH OBEN:

Plazieren Sie Ihr Fahrrad an ein fest angebrachtes Objekt, wie z.B. einer einzementierten oder anderweitig im Boden verankerten Stange oder an einem Fahrradständer. Entfernen Sie das Vorderrad und plazieren Sie dieses neben Ihr Hinterrad. Wickeln Sie das Kabel durch beide Räder, durch den Rahmen und um ein fest angebrachtes Object und verschliessen Sie diese. Bitte besuchen Sie **www.kryptonitelock.com** um mehr über zusätzliche Hochsicherheitsverschlüsse zu erfahren.

Nicht Vergessen:

Verschliessen Sie Ihr Fahrrad an einem gut beleuchteten Ort. • Positionieren Sie Ihr Schloss mit dem Schlüsselmechanismus nach unten zeigend. • Verschliessen Sie Ihr Fahrrad oder Fahrzeug nicht mit sich selbst oder an ein Ojekt welches leicht zu durchschneiden ist oder wo es einfach ist das Fahrzeug darüber hinwegzuheben (Maschendrahtzaun, kleiner Baum, kurzes Verkehrsschild). • Verschliessen Sie Ihr Fahrrad nicht immer am gleichen Ort. • Positionen Sie Ihr Schloss nicht in der Nähe des Bodens um Diebe davon abzuhalten das Schloss entweder aufzuhebeln oder aufzubrechen.

REGISTRIERUNG DER KOMBINATION:

Um Ihre Kombination Anruf bei Kryptonite registrieren 1-800-SAY-LOCK (1-800-729-5625) oder online unter www.kryptonitelock.com. Sollten Sie Ihre Kombination vergessen, ist Kryptonite in der Lage Ihnen Ihre Kombination mitzuteilen.

EINGESCHRÄNKTE, LEBENSLANGE GARANTIE:

Schlage Lock Company LLC, bietet den Originalverbrauchern der Produkte, hergestellt bei Kryptonite (die "Produkte"), eine erweiterte, eingeschränkte 10 Jahresgarantie, durch ihren Kryptonite Geschäftsbereich ("Kryptonite") an. Diese Garantie beinhaltet Material,-und Herstellungsschäden.

Was Kryptonite anbietet:

Nachdem Kryptonite oder einer ihrer authorisierten Händler die Mangelware, frei von jedlichen Pfandrechten und Belasstungen und unter Beilegung der Mangelangaben sowie eines Kaufnachweises, zur Inspektion erhalten hat, wird Kryptonite das Produkt ersetzen.

Originalverbraucher:

Die Garantie beschränkt sich auf den Originalverbraucher des Produktes. Die Garantie ist nicht übertragbar.

Die Garantie beinhaltet nicht:

Die folgenden Kosten, Ausgaben und Mangel sind, aufgrund der Bestimmungen dieser eingeschränkten Garantie, nicht beinhaltet : (i) Arbeitskosten inklusive, aber nicht beschränkt auf, Kosten, die aufgrund der Entfernung oder Neuinstallation des Produktes entstanden sind ; (ii) Verschiffungs- und Frachtkosten notwendig um das Produkt an Kryptonite zurückzuschicken ; oder (iii) andere, anfallende, daraus folgende, indirekte und besondere Kosten und/oder Strafzuschläge zum Schadensersatz, obschon basierend auf Vertrag, Garantie, Schadensersatzrecht (inklusive aber nicht beschränkt auf Kausalhaftung oder Fahrlässigkeit), Patentverletzung etc., selbst wenn auf die Möglichkeit solcher Ausgleiche hingewiesen wurde. Einige Staaten akzeptieren die Ausschliessung oder Beschränkung von beiläufig entstanden Schäden oder Folgeschäden nicht, und es besteht daher die Möglichkeit, dass die oben genannten Ausnahmen und Einschränkungen für Sie nicht in Frage kommen.

Die Leistungen dieser eingeschränkten Garantie sind nicht gültig für Produkte : (i) welche einen Schlage® Zylinder beinhalten; wobei die Garantie aber den Schlosskörper beinhaltet (sehen Sie dazu spezifische Schlage Lock Company Garantien für Zylinder) ; (ii) welche für Verwendungszwecke benutzt wurden für die sie weder hergestellt noch beabsichtigt waren; welche Abänderung, Missbrauch, Misshandlung, Fahrlässigkeit oder einem Unfall ausgesetzt wurden ; (iv) welche unrechtmässig gelagert, installiert, gewartet, repariert oder gehandhabt wurden ; (v) welche unter Verletzung der schriftlichen Anweisungen, die von Kryptonite zur Verfügung gestellt wurden, benutzt wurden ; (vi) welche ungeeigneten Temperaturen, Feuchtigkeit oder anderen, ökologischen Konditionen (z.B. Korrosion) ausgesetzt wurden ; oder (vii) welche, nach einschlägiger Untersuchung des Produktes durch Kryptonite, die Garantieansprüche, welche hier beschrieben werden, nicht zufriedenstellend erfüllen.

Zusätzliche Bedingungen :

WEITERE GARANTIEN, AUSGEDRÜCKT ODER BESAGT, WERDEN HINSICHTLICH DER PRODUKTE, INKLUSIVE ABER NICHT BESCHRÄNKT AUF DIE BESAGTE MÄNGELGEWÄHRLEISTUNG ODER TAUGLICHKEIT EINES BESTIMMTEN ZWECKES, NICHT AUSGESTELLT. Kryptonite lässt es nicht zu, dass Personen in ihrem Namen Verbindlichkeiten, Haftungen, oder weitere Garantien, welche in Verbindung mit den Produkten stehen, übernehmen. Mit dieser Garantie beschränkt sich Kryptonites maximale Haftung auf den Produkteinkaufspreis. Klagen, die durch jedliche Verstösse dieser Garantie von Kryptonite enstanden sind, können von den Originalverbrauchern nicht später als ein (1) Jahr nach Klageanspruch vorgelegt werden.

Anwendung staatlicher Gesetze:

Diese Garantie bietet Ihnen spezifische, gesetzliche Rechte und, da sich Rechte von Staat zu Staat unterscheiden, besteht die Möglichkeit, dass Sie zusätzliche Rechte in Anspruch nehmen können.

Setzen Sie sich bitte mit Ihrem Fahrradhändler in Verbindung um mehr über die Garantieanleitungen zu erfahren. Bitte stellen Sie eine Kopie Ihres Kaufbeleges sowie eine detailierte Beschreibung des Problems, welches Sie mit Ihrem Schloss haben, zur Verfügung.

P

PARA DEFINIR A SUA PRÓPRIA COMBINAÇÃO:

A - JANELA, B - MOSTRADOR, C- CORPO DA TRANCA, D - PONTOS GUIA

Sua tranca é pré-ajustada para abrir com 0-0-0-5 na fábrica.

1. Abra a tranca, alinhando a combinação de fábrica aos Pontos Guia **(D)** e puxe a Tranca **(C). (Figura 1)**
2. Gire o Mostrador **(B)** ¼ no sentido horário até que ele pare. **(Figura 2a)**. A Janela **(A)** vai mudar de cor de Preto para VERMELHO, no modo de Redefinição. **(Figura 2b)**.
3. Com a Janela **(A)** mostrando a cor VERMELHA, gire os 4 mostradores para definir a sua combinação secreta, como um número de telefone, aniversário, etc. **(Figura 3)**
4. Depois de definir a sua combinação secreta, gire o Mostrador **(B)** ¼ no sentido anti-horário até parar e estar de volta à sua posição original. **(Figura 4a)**. A Janela **(A)** vai mudar de cor do Vermelho para o PRETO **(Figura 4b)**.
5. Verifique a sua nova combinação antes de utilizar a tranca. Insira o Corpo da Tranca **(C)** todo o caminho até a Cabeça da Tranca mas não gire os mostradores. Retire o Corpo da Tranca **(C)**, agora sua tranca está pronta para ser usada. **(Figura 5)**
6. A operação de redefinição está concluída. Repita as etapas de 1-5 sempre que você desejar mudar sua combinação secreta.

A BICICLETA APROPRIADA TRAVA ACIMA:

Coloque a sua bicicleta contra um objecto permanente, como um poste ou suporte para bicicletas que esteja cimentado ou ancorado ao chão. Remova a sua roda da frente e coloque-a junto da roda de trás. Enrole o cabo à volta das duas rodas, à volta da estrutura e à volta do objecto fixo e aperte. Os cadeados do cabo são só uma segurança dissuasiva. Para informação adicional sobre alta segurança com cadeados apropriados, por favor, visite **www.kryptonitelock.com**.

Recorde:

Prenda a bicicleta numa área bem iluminada. • Posicione o seu cadeado com o mecanismo de abertura para baixo. • Naõ prenda a sua bicicleta ou veículo a eles mesmos ou a objectos que podem ser facilmente cortados, ou levantados por veículos (vedação de arame, árvore pequena, sinal baixo). • Não prenda a bicicleta sempre no mesmo sítio. • Não posicione o cadeado perto do chão para evitar que os ladrões tentem arrancar ou esmagar o cadeado.

REGISTO DA COMBINAÇÃO:

Para registrar seu Kryptonite chamada combinação de 1-800-SAY-LOCK (1-800-729-5625) ou registar-se on-line em www.kryptonitelock.com. Se por acaso se esquecer da sua combinação, nós temo-la na Kryptonite para si.

GARANZIA LIMITATA VITALIZIA:

La Schlage Lock Company, LLC, tramite la sua divisione ("Kryptonite"), estende all'acquirente originale dei prodotti fabbricati da Kryptonite (i "Prodotti") una garanzia vitalizia limitata contro difetti di materiali e di lavorazione.

Responsabilità di Kryptonite:

Kryptonite sostituirà il Prodotto difettoso dopo averlo ricevuto, in ditta o in un distributore autorizzato per l'ispezione, libero da ogni pegno e gravame e accompagnato da una dichiarazione dei difetti e dalla prova d'acquisto.

Acquirente originale:

Questa garanzia è valida solamente per l'acquirente originale dei Prodotti. Questa garanzia non è trasferibile.

Esenzioni della copertura:

Sono esenti dalla copertura dei provvedimenti di questa garanzia limitata le spese, i costi e i danni elencati: (i) costo della mano d'opera, includendo ma non limitati al costo della rimozione e installazione dei Prodotti; (ii) spese di spedizione e trasporto necessarie per l'invio dei Prodotti a Kryptonite, o (iii) altri danni incidentali, conseguenti, indiretti, speciali e/o punitivi, in base a contratti, garanzie, risarcimento (includendo, ma non limitati a responsabilità di diritto o negligenza), trasgressione di brevetto, o altro, anche se si avverte della possibilità di questi danni. Alcuni stati/paesi non consentono l'esclusione o la limitazione di danni incidentali o indiretti, e quindi le limitazioni o esclusioni di cui sopra potrebbero non essere rilevanti.

Sono esenti dai provvedimenti di questa garanzia limitata i Prodotti: (i) che contengono un cilindro Schlage®; nel caso il corpo del lucchetto sia coperto con questa garanzia (si fa referenza alle garanzie specifiche di Schlage Lock Company per il cilindro); (ii) usati per fini per i quali non furono disegnati o intesi; (iii) che abbiano subito eventuali danni dovuti ad alterazioni, uso improprio, abuso, negligenza o incidenti; (iv) che siano stati conservati, installati, mantenuti, riparati o usati in modo improprio; (v) che siano stati usati contrariamente alle istruzioni scritte fornite da Kryptonite; (vi) che siano stati sottoposti a temperature, umidità o ad altre condizioni ambientali improprie (p.e., corrosione); oppure (vii) che, in base all'ispezione eseguita da Kryptonite, non sia in conformità con le esigenze di questa garanzia.

Termini aggiuntivi:

NON SONO FATTE ALTRE GARANZIE ESPRESSE O IMPLICITE RIGUARDANTI I PRODOTTI, INCLUDENDO SENZA LIMITARE ALCUNA GARANZIA IMPLICITA DI COMMERCIABILITÀ DEL PRODOTTO O ADEGUATEZZA PER UN PROPOSITO PARTICOLARE. Kryptonite non autorizza terzi a contrarre in suo nome qualsiasi obbligazione o responsabilità o garanzia aggiunta collegata ai Prodotti. **La massima responsabilità di Kryptonite secondo questa garanzia si limita al prezzo d'acquisto del Prodotto.** L'acquirente originale non potrà iniziare azioni in base al mancato adempimento da parte di Kryptonite relativo a questa garanzia dopo un (1) anno dal momento dell'origine della causa.

Come si applica la legge statale:

Questa garanzia offre diritti legali specifici, e l'acquirente può avere anche altri diritti che dipendono dallo stato di residenza.

Per istruzioni sulla garanzia e la spedizione mettersi in contatto con: 1-800-729-5625 (solo USA). 1-781-828-6655

S

FÖR ATT STÄLLA IN DIN EGEN KOMBINATION:

A – ÅTERSTÄLLNINGSFÖNSTER, B – ÅTERSTÄLLNINGSRATT, C – LÅSBYGEL, D – RIKTPUNKTERNA

Ditt nya lås är fabriksinställt för att öppnas med 0-0-0-5.

1. Öppna låset genom att rikta in fabrikskombinationen mot riktpunkterna **(D)** och dra ut låsbygeln **(C). (Figur 1)**
2. Vrid återställningsratten **(B)** medurs ett kvarts varv tills det tar stopp. **(Figur 2a)**. Återställningsfönstret **(A)** kommer byta färg från svart till RÖTT i återställningsläge. **(Figur 2b)**.
3. När återställningsfönstret **(A)** visar RÖTT ska du vrida de fyra rattarna för att ställa in din hemliga kombination, som ett telefonnummer, födelsedag eller liknande. **(Figur 3)**
4. Efter du ställt in den hemliga kombination ska du vrida återställningsratten **(B)** moturs ett kvarts varv tills det tar stopp och sedan tillbaka till ursprungspositionen. **(Figur 4a)**. Återställningsfönstret **(A)** kommer att byta färg från rött till SVART **(Figur 4b)**.
5. Verifiera din nya kombination innan du använder låset. Sätt i låsbygeln **(C)** hela vägen in i låshuvudet men ändra inte inställningarna. Dra ut låsbygeln **(C)** och nu är ditt lås redo att användas. **(Figur 5)**
6. Återställningen är nu klar. Upprepa steg 1 till 5 när du vill ändra din hemliga kombination

RIKTIGT CYKELLÅS UPP:

Placera din cykel mot ett permanent föremål, som en stolpe eller ett cykelställ, som är fastcementerat eller på annat vis ankrat till marken. Avlägsna det främre hjulet och placera det bredvid det bakre hjulet. Linda kabeln genom båda hjulen, runt ramen och runt det fixerade föremålet och säkerställ. För ytterligare information om låsning med högre säkerhet, besök **www.kryptonitelock.com**.

Minns:

Låsa din cykel i ett väl tänt område •, Låsa din cykel till en anmärka som säkert kasta i sig eller cementeras till det slipat, och som har något som fästs till det bästa för att förhindra tjuvar från att lyfta låsa över det bästa av anmärka •, Placera ditt låser med nyckel- mekanismfasadbeklädnad besegrar •, Skapa en ombonad passform med rullar och inramar, så att det finns rum i kedja av låsa för tjuvar bearbetar lite •, Låsa inte din cykel till honom, då till anmärker som kan lätt klippas •, Låsa inte din cykel i det samma området hela tiden •, Placera inte låser nära det slipat för att förhindra tjuvar från att försöka att utnyttja

KOMBINATIONSREGISTRERING:

För att registrera din Kryptonite kombination samtal vid 1-800-SAY-LOCK (1-800-729-5625) eller registrera dig online på www.kryptonitelock.com. Om du glömmer din kombination har vi den här på Kryptonite.

BEGRÄNSAD LIVSTIDSGARANTI:

Schlage Lock Company, LLC, genom sin Kryptonite-division ("Kryptonite") erbjuder en begränsad livstidsgaranti till oriinala nvändaren av de produkter tillverkade av Kryptonite ("Produkterna") mot defekter i material och tillverkning.

Vad Kryptonite kommer att göra:

Vid återlämnande av den defekta Produkten till Kryptonite eller dess auktoriserade distributör för inspektion, med full äganderätt och ackompanjerat av en förklaring av defekter och köpebevis, kommer Kryptonite att ersätta Produkten.

Originalanvändare:

Denna garanti gäller endast för Originalanvändaren av Produkterna. Denna garanti är inte överförbar.

Vad som inte ingår:

De följande kostnader, utgifter och skador täcks inte av villkoren i denna begränsade garanti: (i) arbetskostnader inkluderat, men inte begränsat till, kostnader för borttagande och återinstallation av Produkter; (ii) post- och fraktkostnader vid returnering av Produkterna till Kryptonite; eller (iii) någon annan tillfällig, konsekvent, indirekt, speciell och/eller straffersättning, vare sig baserat på kontrakt, garanti, kränkning (inkluderat, men inte begränsat till strikt ansvar eller försumlighet), patentbrott, eller annat, även vid påpekelse att sådana skador kan uppstå. En del delstater tillåter inte undantag eller begränsning av tillfälliga eller konsekventa skador, så det ovan nämnda undantaget kanske inte gäller dig.

Villkoren i denna begränsade garantin gäller inte Produkter: (i) som har en Schlage®-cylinder; såvida låsets hölje täcks under denna garanti (se specifik Schlage Lock Company garantier för cylindern); (ii) använd på sätt som det inte är ämnat för; (iii) som har utsatts för ändringar, felaktigt användande, missbruk, försummelse, eller olycka; (iv) som har förvarats olämpligt, installerad, underhållen, reparerad eller använd; (v) som har använts i strid mot de medföljda skrivna instruktionerna från Kryptonite; (vi) som har utsatts för opassande temperatur, luftfuktighet, eller andra miljöomständigheter (i.e., korrosion); eller (vii) som, baserat på Kryptonite:s undersökning, inte tillkännager till Kryptonite:s nöjdhet en anpassning till denna garanti.

Ytterligare villkor:

INGA ANDRA GARANTIER, UTTRYCKTA ELLER UNDERFÖRSTÅDDA, UTLOVAS MED RESPEKT TILL PRODUKTERNA INKLUDERAT, MEN EJ BEGRÄNSAT TILL, NÅGON UNDERFÖRSTÅDD GARANTI GÄLLANDE SÄLJBARHET ELLER LÄMPLIGHET FÖR ETT SPECIELLT SYFTE. Kryptonite tillåter inte någon person att skapa åliggande eller skyldighet eller ytterligare garanti i anslutning med Produkterna. **Kryptonite:s maximala skyldighet under denna garanti är begränsat till Produktens inköpspris.** Inget agerande om skadestånd kan göras av Originalanvändaren gentemot Kryptonite på grund av påstått garantibrott mer än ett (1) år efter inträffandet.

Hur delstatslagar gäller:

Denna garanti ger dig specifika lagliga rättigheter, och du kan tänkas ha andra rättigheter, vilka varierar från delstat till delstat.

För garanti- och fraktinstruktioner, kontaktat:
1-800-729-5625 (endast USA). 1-781-828-6655

NL

OM UW EIGEN CIJFERCODE IN TE STELLEN:

A - RESETVENSTER, B - RESETKNOP, C- VERGRENDELING, D - GIDSPUNTEN

De standaardcode voor uw nieuw slot is ingesteld op 0-0-0-5.

1. Open het slot door deze cijfercode te vormen op de gidspunten **(D)** en trek de pin van het slot uit **(C)**. (Afbeelding 1)
2. Draai de resetknop **(B)** een kwart omwenteling rechtsom tot deze stopt. **(Afbeelding 2a)**. Het resetvenster **(A)** wijzigt van zwart naar ROOD in de resetmodus **(Afbeelding 2b)**.
3. Wanneer het resetvenster **(A)** in het ROOD staat, draait u de 4 knoppen naar de gewenste cijfercode, zoals een telefoonnummer, verjaardag, enz **(Afbeelding 3)**.
4. Nadat u uw geheime cijfercode hebt ingesteld, draait u de resetknop **(B)** een kwart omwenteling linksom tot deze stopt en zich weer in de oorspronkelijke positie bevindt **(Afbeelding 4a)**. Het resetvenster **(A)** wijzigt van rood naar ZWART in de **(Afbeelding 4b)**.
5. Controleer uw nieuwe cijfercode voordat u uw slot gebruikt. Plaats de vergrendelpin **(C)** helemaal in de opening maar draai niet aan de knoppen. Trek de vergrendelpin **(C)** er terug uit. Uw slot is nu klaar voor gebruik **(Afbeelding 5)**.
6. De resetbewerking is nu voltooid. Herhaal stappen 1 tot 5 elke keer dat u uw geheime cijfercode wilt wijzigen

HET JUISTE SLOT VAN DE FIETS OMHOOG:

Plaats uw fiets tegen een vast voorwerp, bijvoorbeeld een paal of fietsrek dat in de grond is gemetst of verankerd. Verwijder het voorwiel en plaats het naast het achterwiel. Steek de kabel door beide wielen, rond het kader en rond het vaste voorwerp en maak vast. Voor verdere informatie over veilig en correct op slot doen raadpleeg **www.kryptonitelock.com**.

Herinner me:

Doe op slot in een goed verlichte plaats. • Plaats uw slot met het sleutelmechanisme naar onder gericht. • Doe uw fiets of voertuig niet op zichzelf op slot of aan voorwerpen die men gemakkelijk kan doorzagen, of waarover men het voertuig kan oplichten (kettingafsluiting, lage boom, lage paal). • Gebruik niet altijd dezelfde plaats om uw fiets op slot te doen. • Plaats het slot niet dicht bij de grond om te beletten dat dieven het slot met een hefboom openbreken of kapot slaan.

COMBINATIE REGISTREREN:

Om uw combinatie oproep Kryptonite bij registreren 1-800-SAY-LOCK (1-800-729-5625) of registreer online op www.kryptonitelock.com. Als u de combinatie vergeet, Kryptonite heeft ze voor U ter beschikking.

BEPERKTE LEVENSLANGE GARANTIE:

Schlage Lock Company, LLC, via haar Kryptonite afdeling ("Kryptonite") verstrekt aan de originele gebruiker van de producten vervaardigd door Kryptonite (de "Producten") een beperkte levenslange garantie tegen defecten in materiaal en vakmanschap.

Kryptonite zal het volgende doen:

Als het defectieve Product naar Kryptonite of haar geautoriseerde verdeler geretourneerd wordt voor inspectie, vrij van alle retentierecht en lasten en vergezeld van een beschrijving van het defect en het aankoopbewijs, zal Kryptonite het product vervangen.

Originele Gebruiker:

Deze garantie is enkel toepasselijk op de Originele Gebruiker van Producten. De garantie is niet transfereerbaar.

Worden niet gedekt:

De volgende kosten, uitgaven en schade worden niet door de provisies van deze beperkte garantie gedekt: (i) werkuren met inbegrip van, maar niet gelimiteerd tot, kosten zoals voor het verwijderen en terug installeren van Producten; (ii) verzend- en vervoerkosten om het Product naar Kryptonite te retourneren; of (iii) alle andere incidentele, directe, indirecte, speciale en/of punitieve schadevergoedingen, zowel gebaseerd op contracten, garantie, benadeling (met inbegrip van maar niet gelimiteerd tot strikte aansprakelijkheid of nalatigheid), octrooi inbreuk, of in andere opzichten, zelfs indien geadviseerd over de mogelijkheid van dergelijke schade. Sommige staten laten de uitsluiting of limitatie van incidentele of directe schade niet toe, zodat de bovenvermelde uitsluiting of limitatie niet op u van toepassing zou kunnen zijn.

De provisies van deze beperkte garantie zijn niet van toepassing op Producten: (i) die een Schlage® cilinder bevatten; op voorwaarde, echter dat het slotlichaam door deze garantie gedekt is (zie de specifieke Schlage Lock Company garanties voor de cilinder); (ii) die gebruikt worden voor doeleinden voor dewelke zij niet ontworpen of bedoeld zijn; (iii) die werden onderworpen aan modificaties, misbruik, wangebruik, nalatigheid, of ongelukken; (iv) die incorrect werden opgeslagen, geïnstalleerd, onderhouden, hersteld of gebruikt; (v) die gebruikt werden in overtreding van geschreven instructies geleverd door Kryptonite; (vi) die onderworpen werden aan ongeschikte temperatuur, vochtigheid, of andere milieucondities (bijv., corrosie); of (vii) die, door de cliënt als defectief beschouwd worden, en gebaseerd op inspectie door Kryptonite, onvoldoende proef aanwezig is om te voldoen aan de normen van Kryptonite in verband met wat gedekt wordt door deze garantie.

Aanvullende Voorwaarden:

ER WORDEN GEEN ANDERE, UITDRUKKELIJKE OF STILZWIJGENDE, GARANTIES VERSTREKT IN VERBAND MET HET PRODUCT, MET INBEGRIP VAN, DOCH NIET BEPERKT TOT, STILZWIJGENDE GARANTIES VAN VERKOOPBAARHEID OF GESCHIKTHEID VOOR EEN BEPAALD DOELEIND. Kryptonite geeft aan geen enkele persoon de autorisatie om eender welke verplichting of aansprakelijkheid of bijkomende garanties aan te gaan in verband met haar Producten. **De maximum aansprakelijkheid van Kryptonite onder deze garantie is beperkt tot de aankoopprijs van het Product.** De Originele Gebruiker zal geen enkele vordering indienen, omwille van beweerde inbreuk op deze garantie door Kryptonite, meer dan één (1) jaar na de gebeurtenis die aanleiding gaf tot de vordering.

Hoe de wet van de staat van toepassing is:

Deze garantie geeft u specifieke wettelijke rechten, en u kunt ook andere rechten hebben, die van staat tot staat kunnen verschillen.

Voor garantie en verzendinstructies contacteer:
1-800-729-5625 (enkel USA). 1-781-828-6655